WebdynSunPM

Pasarela para plantas solares con Power Management

El concentrador WebdynSunPM monitoriza y controla instalaciones fotovoltaicas recogiendo, analizando y modificando parámetros de los onduladores. Define tus escenarios para modular la potencia inyectada a la red, optimizar el almacenamiento de energía o gestionar el propio consumo. La instalación y programación es sencilla e intuitiva mediante el servidor web integrado y la configuración wizard, y puede realizarse de forma remota. Compatible con la mayoría de plataformasWebdynSunPM funciona enviando los datos a uno o dos servidores, o haciendo una copia de seguridad local en una tarjeta micro SD. Su función Power Managemente (gestión de energía) permite la descarga, autoconsumo, almacenamiento, etc.

Características

- 4G/3G/2G
- Ethernet
- RS485
- 0-10V 4-20mA
- Entrada digital
- Relé
- USB
- Carril DIN
- Configuración remota
- Alarmas
- Gestión de energía
- Cumple con SunSpec
- MQTT/s
- HTTP/s webdav
- FTP/s
- SMS config.

HARDWARE SOFWARE

Ventajas y beneficios

- Compatible con los onduladores disponibles en el mercado
- Muy bajo consumo de datos en las redes móviles
- Dos posibles servidores de destino
- Redundancia de servidores
- Optimización de la producción
- Seguridad de los datos
- Configuración remota (sin coste adicional)

Aplicaciones

- Monitorización en tiempo real de la producción eléctrica
- Automatización de acciones locales
- Mantenimiento local o remoto (alarmas, solución de problemas, corrección...)

contact@webdyn.com | webdyn.com
V1.0 sujeto a cambios | Webdyn © by Flexitron Group

Especificaciones

WebdynSunPM 4G	WebdynSunPM 3G
4G: LTE-FDD B1/ B3/ B5/ B7/ B8/ B20/ B28; LTE-TDD B38/ B40/ B41; **2G:** GSM B2/ B3/ B5/ B8	**3G:** 2100/900 MHz **2G:** 900 MHz
Velocidad de datos **LTE-FDD** (Mbps): 10 (DL)/ 5 (UL) Velocidad de datos **LTE-TDD** (Mbps): 7,5 (DL)/ 1 (UL)	
Velocidad de datos **GPRS** (kbps): 85,6 (DL)/ 85,6 (UL)	
Velocidad de datos **EDGE** (kbps): 236,8 (DL)/ 236,8 (UL)	

Interfaces

- Conectividad 4G/3G/2G
- 3x RS485
- 4x entradas analógicas
- 3x entradas digitales
- 1x relé
- 1x USB
- 2x Ethernet (interfaz web, conexión servidor)

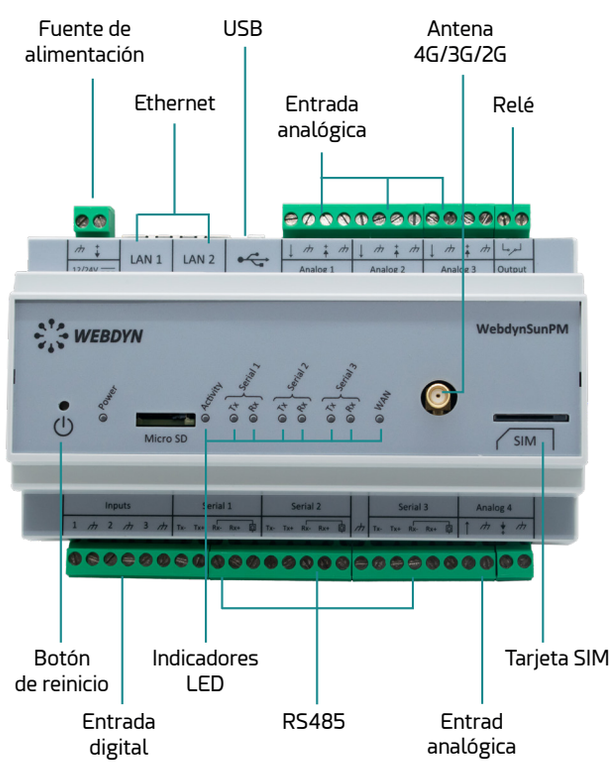

Conectores

- 1x conector SMA Hembra: 4G/3G/2G
- 2x RJ45: Ethernet
- 1x USB
- 2x bloques de terminales: alimentación, RS485/422, entradas de pulso, entradas analógicas, relé
- 1x soporte para tarjeta SIM

Características

- Indicadores LED
- Carril DIN
- Entrada CA: +12 a +24 Vdc
- Consumo: 4W máx.
- Rango de temperatura: -5 - 50ºC
- Temperatura de almacenaje: -20 - 85 ºC
- Dimensiones: 157x108x59mm
- Peso: 340gr.
- Certificaciones: RED, RoHS, REACH

contact@webdyn.com | webdyn.com
V1.0 sujeto a cambios | Webdyn © by Flexitron Group

Arquitectura

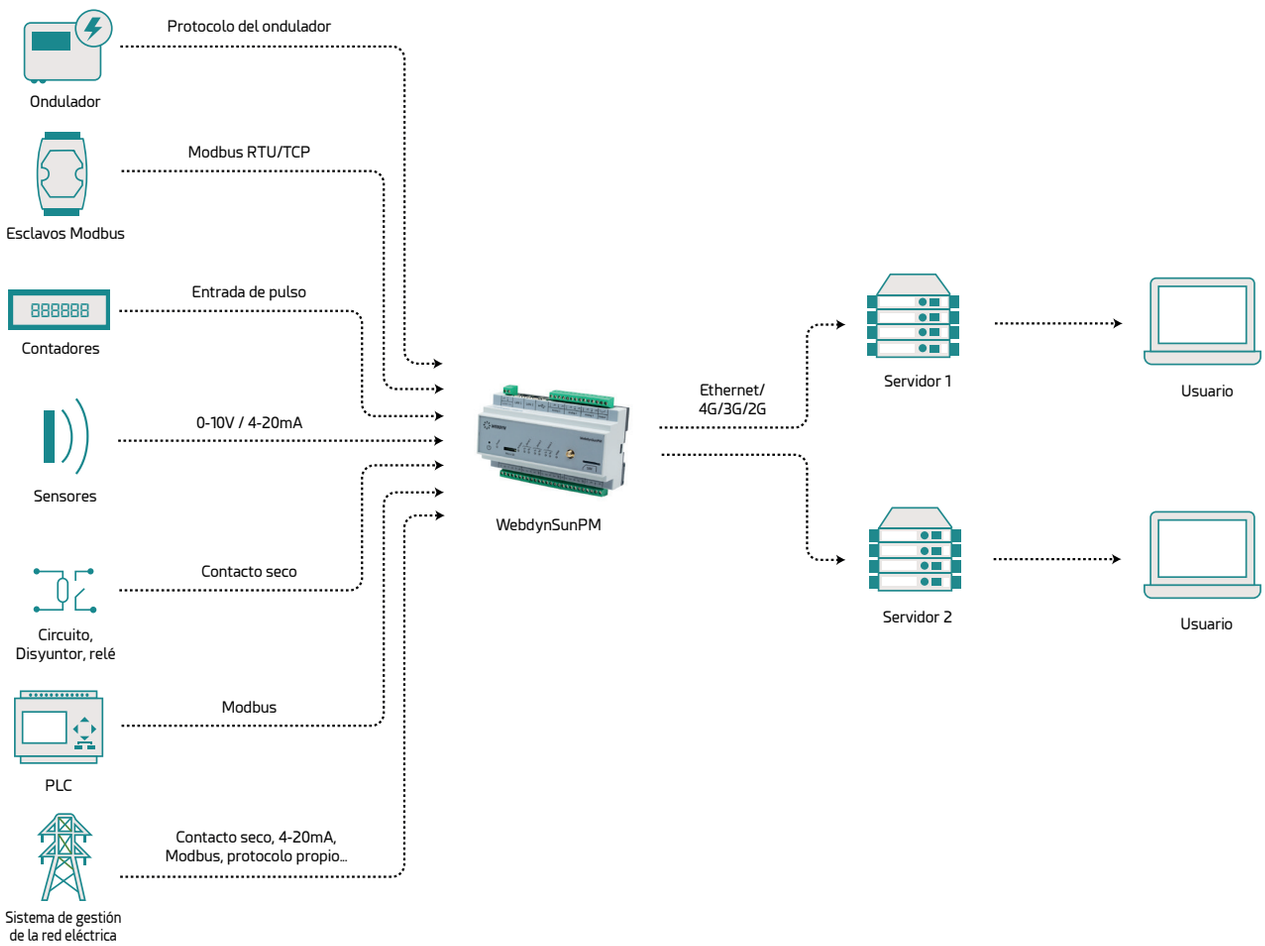

Características del Software

- Detección automática SunSpec
- Onduladores (es posible gestionar más de 200 onduladores)
- Supervisión de esclavos Modbus RTU o TCP
- Entorno (luz solar, temperatura, etc.)
- Contadores de pulsos S0 (Clase A y B)
- Entradas de contacto seco (disyuntores, irrupción, etc.)
- Relés
- PLC
- Sistema de gestión de la red eléctrica (DEIE, etc.)

Referencias

PRODUCTOS

WebdynSunPM Ethernet 2G/3G EMEA	**WG0517-A01**
WebdynSunPM Ethernet 2G/3G Internacional	**WG0517-A02**

ACCESORIOS

Rail DIN CC 24V	**AC0103-00**
Antena deportada bibanda con cable de 5m	**AC0201-01**
Antena deportada bibanda con cable de 10m	**AC0201-03**
Antena deportada bibanda con cable de 20m	**AC0201-02**

Los equipos pueden variar con respecto a la descripción de este documento. Webdyn se reserva el derecho de realizar cambios en los productos y/o en la información contenida en este documento sin previo aviso. Este documento no puede ser considerado como una especificación de contrato.