Accessoire Webdyn Dongle TIC

L'accessoire TIC AC1601 permet de convertir les données issues d'un compteur disposant d'une interface électronique Télé-Information Client en un format USB raccordable à notre passerelle WebdynSunPM.
Existe en deux formats : TIC signal modulé et TIC signal série

Installation

- Connexion sur le port USB de notre passerelle WebdynSunPM
- Auto alimenté par le port USB

Fonctionnement

- Par la démodulation du signal TIC en une donnée série USB

Points forts & Bénéfices

- Plug & Play
- Autonome en énergie
- Installation simplifiée
- Versions existantes pour les compteurs à signal modulé (Ex : Linky) ainsi que les compteurs TIC série (Ex : PME-PMI)
- Réduction des coûts de maintenance
- Optimisation de l'efficacité énergétique

Applications

- Télé relève de compteurs TIC
- Mise en place de solutions d'efficacité énergétique

contact@webdyn.com | webdyn.com
V1. sous réserve de modifications | Webdyn © par Flexitron Group

Caractéristiques

TECHNIQUES

- Interface compteur : status – Téléinfo Client (TIC)
- Selon option d'achat : TIC 2Fils à signal modulé ou 2Fils série
- Interfaces USB
- Voyant de réception de données
- Auto alimenté par USB

GÉNÉRALES

- T° fonctionnement : -20°C/+55°C
- T° stockage : -20°C/+70°
- Dimensions : 70mmX20mm x12mm
- Longueur du câble de raccordement TIC compteur 1.80m
- Longueur du cordon USB 0.30m

Architecture

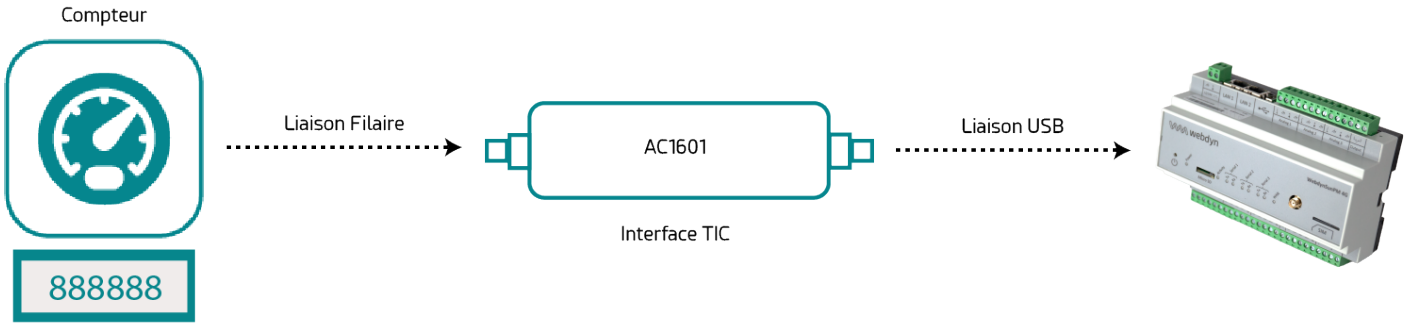

Références

ACCESSOIRES

- Version standard modulée (Linky, etc.)
  Accès sur le compteur par un Bornier 2Pts non polarisé **AC1601-01**

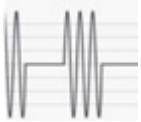

- Version signal non modulée polarisé (PME-PMI) **AC1601-02**

Sortie filaire AC1601-02	Accès sur compteur PME-PMI (RJ45)	Bornier deux points
Noir : Masse	**Broche RJ45 n°4 : Masse** 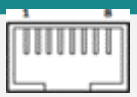	**Selon constructeur**
Jaune : Réception des données	**Broche RJ45 n°6 : Emission des données**	

PRODUITS COMPLÉMENTARIES

- WebdynTIC 2 3G **WG0509-A03**
- WebdynTIC 2 4G **WG0509-A05**

contact@webdyn.com | webdyn.com
V1. sous réserve de modifications | Webdyn © par Flexitron Group